CIMFLEX®

Tubos e acessórios em PEAD

CATÁLOGO DE **CONEXÕES EM PEAD**

CIMFLEX®

Tubos e acessórios em PEAD

TUBOS LISOS
EM BARRAS E BOBINAS

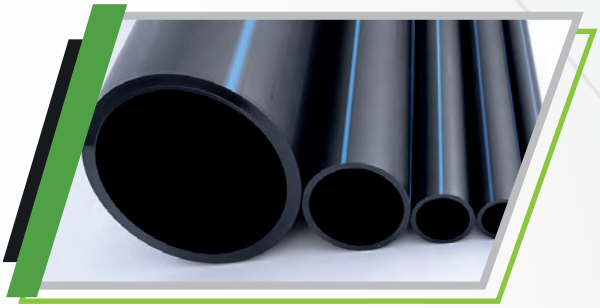

TUBOS PERFURADOS
PARA ATERROS SANITÁRIOS, DRENAGEM E DEMAIS APLICAÇÕES

CONEXÕES PARA
ELETROFUSÃO

CONEXÕES:
INJETADAS, SOLDADAS E USINADAS

Cimflex Industria e Comercio de Plasticos, R. 2, 61
Parque Industrial II, Maringá - PR, 87065-112
elefone: (44) 3266-6846 Whatts App (44) 9.9128-4574
www.cimflex.com.br

CIMFLEX®

Tubos e acessórios em PEAD

Tubos de Polietileno (PE-80 e PE-100)

Água, esgoto, industrias, mineração e outros

Referências Normativas

NBR 15.561, ISO 4427, NTS 048, NTS 194 e DIN 8074

	SDR 41		SDR 33		SDR 26		SDR 21		SDR 17		SDR 13,6		SDR 11		SDR 9		SDR 7,4		SDR 6	
PE80	PN 3,2		PN 4		PN 5		PN 6		PN 8		PN 10		PN 12,5		PN 16		PN 20		PN 25	
PE100	PN 4		PN 5		PN 6		PN 8		PN 10		PN 12,5		PN 16		PN 20		PN 25			
DE	esp.	peso	esp.	peso	esp.	peso	esp.	peso	esp.	peso	esp.	peso	esp.	peso	esp.	peso	esp.	peso	esp.	peso
20													2,0	0,16	2,3	0,13	3,0	0,15	3,4	0,18
25											2,0	0,15	2,3	0,21	3,0	0,20	3,5	0,24	4,2	0,28
32									2,0	0,19	2,4	0,23	3,0	0,28	3,6	0,32	4,4	0,39	5,4	0,45
40							2,0	0,24	2,4	0,29	3,0	0,35	3,7	0,43	4,5	0,50	5,5	0,61	6,7	0,70
50					2,0	0,35	2,4	0,37	3,0	0,45	3,7	0,54	4,6	0,66	5,6	0,78	6,9	0,93	8,3	1,08
63					2,5	0,49	3,0	0,57	3,8	0,71	4,4	0,87	5,8	1,04	7,1	1,23	8,6	1,48	10,5	1,72
75			2,3	0,53	2,9	0,67	3,6	0,82	4,5	1,01	5,6	1,23	6,8	1,48	8,4	1,76	10,3	2,10	12,5	2,44
90	2,2	0,62	2,8	0,77	3,5	0,97	4,3	1,17	5,4	1,45	6,7	1,76	8,2	2,1	10,1	2,50	12,3	3,03	15,0	3,51
110	2,7	0,92	3,4	1,15	4,2	1,45	5,3	1,76	6,6	2,15	8,1	2,63	10,0	3,13	12,3	3,76	15,1	4,50	18,3	5,23
125	3,1	1,19	3,8	1,48	4,8	1,86	6,0	2,25	7,4	2,78	9,2	3,39	1 ,4	4,06	14,0	4,83	17,1	5,81	20,8	6,74
140	3,4	1,49	4,3	1,86	5,4	2,30	6,7	2,82	8,3	3,45	10,3	4,24	12,7	5,10	15,7	6,07	19,2	7,30	23,3	8,46
160	3,9	1,95	4,9	2,43	6,2	3,02	7,7	3,69	9,5	4,50	1 ,8	5,52	14,6	6,65	17,9	7,90	21,9	9,51	26,6	1 ,03
180	4,4	2,47	5,5	3,07	6,9	3,81	8,6	4,64	10,7	5,69	13,3	7,00	16,4	8,40	20,1	9,99	24,6	12,03	29,9	13,95
200	4,9	3,05	6,1	3,79	7,7	4,67	9,6	5,75	1 ,9	7,02	14,7	8,64	18,2	10,36	22,4	12,38	27,4	14,82	33,2	17,22
225	5,5	3,86	6,9	4,80	8,6	5,93	10,8	7,27	13,4	8,90	16,6	10,89	20,5	13,1	25,2	15,60	30,8	18,79	37,4	21,91
250	6,1	4,76	7,7	5,93	9,6	7,33	1 ,9	8,89	14,8	10,98	18,4	13,48	22,7	16,19	27,9	19,27	34,2	23,15	41,5	26,89
280	6,9	5,98	8,6	7,43	10,7	9,14	13,4	1 ,23	16,6	13,71	20,6	16,87	25,4	20,29	31,3	24,23	38,3	29,07	46,5	33,73
315	7,7	7,59	9,7	9,41	12,1	1 ,63	15,0	14,1	18,7	17,36	23,2	21,36	28,6	25,67	35,2	30,56	43,1	36,76	52,3	42,69
355	8,7	9,65	10,9	12,04	13,6	14,69	16,9	17,91	21,1	22,10	26,1	27,06	32,2	32,57	39,7	38,87	48,5	46,65	59,0	56,51
400	9,8	12,22	12,3	15,13	15,3	18,61	19,1	22,84	23,7	28,03	29,4	34,39	36,3	41,35	44,7	49,33	54,7	59,24		
450	1 ,0	15,47	13,8	19,97	17,2	24,63	21,5	30,10	26,7	36,87	33,1	45,35	40,9	54,54	50,3	64,95	61,5	79,02		
500	12,3	19,02	15,3	24,59	19,1	30,36	23,9	37,14	29,7	45,55	36,8	55,98	45,4	67,28	55,8	81,65				
560	13,7	23,86	17,2	30,91	21,4	38,01	26,7	46,48	33,2	57,07	41,2	70,09	50,8	84,41	62,5	102,33				
630	15,4	30,17	19,3	39,13	24,1	48,12	30,0	58,72	37,4	72,28	46,3	88,70	57,2	108,60	70,3	129,49				

CIMFLEX
Tubos e acessórios em PEAD

Tubos de Polietileno para Irrigação (PE 80 e PE 100)

Norma ABNT NBR ISO 8779

Composto	SDR 13,6		SDR 17		SDR 21		SDR 26	
PE 80	PN 10		PN 8		PN 6		PN 5	
PE 100	---------		PN 10		PN 8		PN 6	
DE (mm)	Espessura (mm)	Peso (Kg)	Espessura (mm)	Peso (Kg)	Espessura (mm)	Peso (Kg)	Espessura (mm)	Peso (Kg)
20	1,5	0,10	1,2	0,08	1	0,07		
25	1,9	0,15	1,5	0,12	1,2	0,10	1	0,08
32	2,4	0,24	1,9	0,20	1,6	0,16	1,3	0,15
40	3	0,37	2,4	0,30	1,9	0,25	1,6	0,20
50	3,7	0,57	3	0,47	2,4	0,38	2	0,37
63	4,7	0,90	3,8	0,74	3	0,60	2,5	0,51
75	5,6	1,28	4,5	1,05	3,6	0,85	2,9	0,69
90	6,7	1,83	5,4	1,51	4,3	1,22	3,5	1,01
110	8,1	2,74	6,6	2,24	5,3	1,84	4,2	1,51
125	9,2	3,53	7,4	2,89	6	2,24	4,8	1,94
140	10,3	4,41	8,3	3,59	6,7	2,93	5,4	2,40
160	11,8	5,76	9,5	4,69	7,7	3,85	6,2	3,15
180	13,3	7,30	10,7	5,93	8,6	4,84	6,9	3,97
200	14,7	9,00	11,9	7,32	9,6	5,99	7,7	4,86
225	16,6	11,35	13,4	9,28	10,8	7,57	8,6	6,17
250	18,4	14,04	14,8	11,44	11,9	9,27	9,6	7,64

Pressão Nominal em Kgf/cm^2

CIMFLEX
Tubos e acessórios em PEAD

Tubos de Polietileno (PE 80 e PE 100) para gás
Referencias Normativas: NBR 14462 e ISO 4437

DE (mm)	SDR 11		SDR 17	
	Espessura (mm)	Peso Kg/m)	Espessura (mm)	Peso (Kg/m)
20	3	0,16		
25	3	0,21		
32	3	0,28		
40	3,7	0,43		
50 *	4,6	0,66	3	0,45
63	5,8	1,04	3,8	0,71
75 *	6,8	1,48	4,5	1,01
90	8,2	2,11	5,4	1,45
110	10	3,13	6,6	2,15
125	11,4	4,06	7,4	2,78
140 *	12,7	5,10	8,3	3,45
160	14,6	6,65	9,5	4,50
180	16,4	8,40	10,7	5,59
200	18,2	10,36	11,9	7,02
225 *	20,5	13,11	13,4	8,90
250	22,7	16,19	14,8	10,98
280	25,4	20,29	16,6	13,71
315	28,6	25,67	18,7	17,36
355 *	32,2	32,57	21,1	22,10
400	36,4	41,35	23,7	28,03
450	40,9	52,34	26,7	35,38
500	45,5	64,57	29,7	43,72
560	50,9	81,01	33,2	54,77
630	57,3	102,45	37,4	69,37

* Somente conforme Norma ISO 4437

CIMFLEX
Tubos e acessórios em PEAD

CONEXÕES SEGMENTADAS RAIO CURTO

Curva 30°

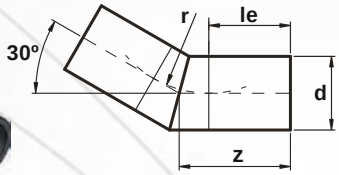

Curva 45°

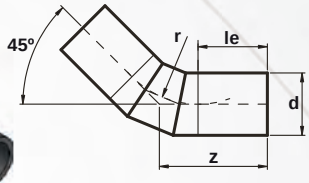

Curva 60°

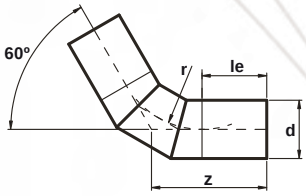

Curva 90°

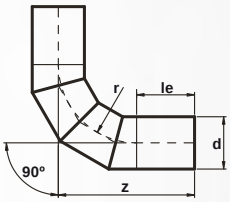

NORMAS: NBR 15593, ISO 4427-3, EN 12201-3 e DIN 16963						
d	le	r 1.5 d	α ± 2°			
			30°	45°	60°	90°
			Z	Z	Z	Z
90	150	135	186	206	278	285
110	200	165	244	268	295	365
125	200	187,5	250	278	308	387,5
140	200	210	256	287	321	410
160	200	240	264	299	338	440
180	200	270	272	312	356	470
200	200	300	280	324	373	500
225	200	337,5	290	340	395	537,5
250	300	375	400	455	516,5	675
280	300	420	412	474	542,5	720
315	350	472,5	477	546	623	822,5
355	350	532,5	493	571	657	882,5
400	350	600	511	598,5	696	950
450	350	675	531	630	740	1025
500	400	750	601	711	833	1150
560	400	840	625	748	885	1240
630	400	945	653	791	945,5	1345

CIMFLEX
Tubos e acessórios em PEAD

CONEXÕES SEGMENTADAS RAIO LONGO

Curva 30°

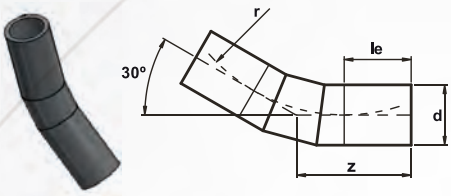

Curva 45°

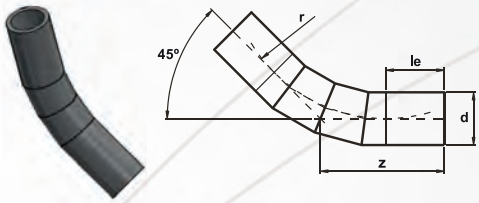

Curva 60°

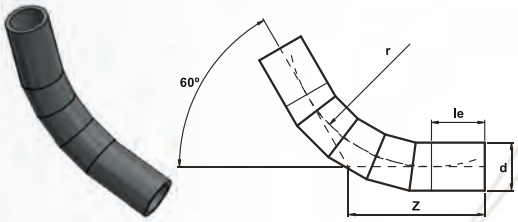

Curva 90°

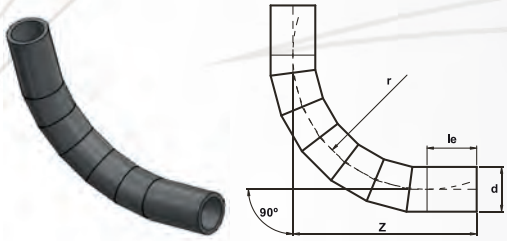

NORMAS: NBR 15593, ISO 4427-3, EN 12201-3 e DIN 16963						
d	le	r 3d	α ± 2°			
			30°	45°	60°	90°
			Z	Z	Z	Z
90	150	270	222	262	306	420
110	200	330	288	337	391	530
125	200	375	300	355	417	575
140	200	420	313	374	442	620
160	200	480	329	399	477	680
180	200	540	345	424	512	740
200	200	600	361	449	546	800
225	200	675	381	480	590	875
250	300	750	501	611	733	1050
280	300	840	525	648	785	1140
315	350	945	603	741	896	1295
355	350	1065	635	791	965	1415
400	350	1200	672	847	1043	1550
450	350	1350	712	909	1129	1700
500	400	1500	802	1021	1266	1900
560	400	1680	850	1096	1370	2080
630	400	1890	906	1183	1491	2290

CIMFLEX
Tubos e acessórios em PEAD

CONEXÕES SEGMENTADAS

TE 45° e 60°

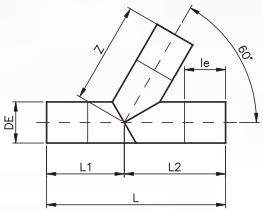

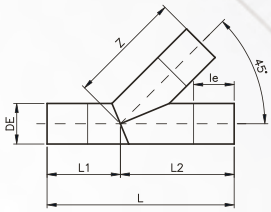

TE 90°

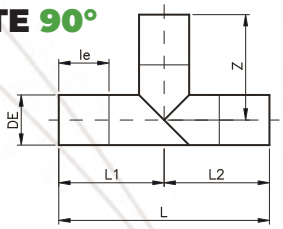

NORMAS: NBR 15593, ISO 4427-3, EN 12201-3 e DIN 16963													
DE	le	TEs											
		45°				60°				TE 90°			
		L	Z	L1	L2	L	Z	L1	L2	L	Z	L1	L2
90	150	469	280	189	280	446	249	197	249	432	216	216	216
110	200	551	331	220	331	523	293	230	293	506	253	253	253
125	200	612	369	243	369	580	326	254	326	561	281	281	281
140	200	676	408	268	408	639	360	279	360	618	309	309	309
160	200	758	459	299	459	716	404	312	404	692	346	346	346
180	200	840	510	330	510	794	449	345	449	766	383	383	383
200	200	922	561	361	561	870	493	377	493	840	420	420	420
225	200	1024	625	399	625	967	548	419	548	933	467	467	467
250	300	1127	689	438	689	1062	603	459	603	1024	512	512	512
280	300	1251	765	486	765	1178	670	508	670	1136	568	568	568
315	350	1396	856	540	856	1314	748	566	748	1265	633	633	633
355	350	1561	959	602	959	1469	837	632	837	1415	708	708	708
400	350	1745	1073	672	1073	1641	936	705	936	1580	790	790	790
450	350	1950	1200	750	1200	1834	1047	787	1047	1764	882	882	882
500	400	2157	1329	828	1329	2027	1158	869	1158	1950	975	975	975
560	400	2403	1481	922	1481	2258	1291	967	1291	2172	1086	1086	1086
630	400	2690	1660	1030	1660	2526	1445	1081	1445	2430	1215	1215	1215

CIMFLEX
Tubos e acessórios em PEAD

Flange de Aço PN 10 (solto)

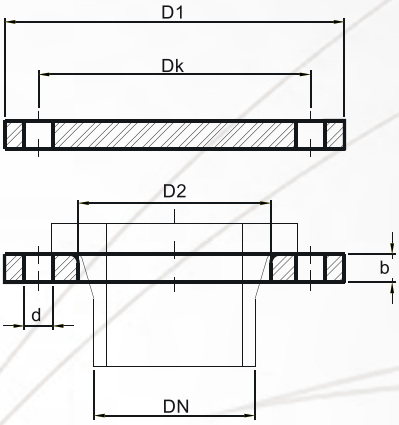

Flange de aço NORMA AWWA C 207 150 PSI

FURAÇÃO COMPATÍVEL C/ A NORMA ANSI B16.5 – 150 lbs

DN		Dimensões					Parafusos		
mm	Pol.	D1	D2	Dk	d	b	Quantidade	Ø Pol.	L
32	1	107,9	42	79,4	15,9	15,9	4	1/2	75
40	1.1/4	117,5	51	88,9	15,9	15,9	4	1/2	90
50	1.1/2	127	62	98,4	19	17,5	4	5/8	90
63	2	152,4	78	120,6	19	19,1	4	5/8	90
75	2.1/2	177,8	92	139,7	19	22,3	4	5/8	90
90	3	190,5	108	152,4	19	23,9	4	5/8	95
110	4	228,6	128	190,5	19	23,9	8	5/8	95
125	4	228,6	135	190,5	19	23,9	8	5/8	95
140	5	254	158	215,9	22,2	23,9	8	3/4	95
160	6	279,4	178	241,3	22,2	25,4	8	3/4	150
180	6	279,4	188	241,3	22,2	25,4	8	3/4	150
200	8	342,9	235	298,4	22,2	28,6	8	3/4	160
225	8	342,9	238	298,4	22,2	28,6	8	3/4	160
250	10	406,4	288	361,9	25,4	30,2	12	7/8	200
280	10	406,4	294	361,9	25,4	30,2	12	7/8	200
315	12	482,6	338	431,8	25,4	31,8	12	7/8	220
355	14	533,4	376	476,2	28,6	35,0	12	1	220
400	16	596,9	430	539,7	28,6	36,6	16	1	230
450	18	635	470	577,8	31,8	39,7	16	1.1/8	250
500	20	698,5	533	635	31,8	42,9	20	1.1/8	250
560	24	812,8	618	749,3	35	47,7	20	1.1/4	280
630	24	812,8	645	749,3	35	47,7	20	1.1/4	300

CIMFLEX
Tubos e acessórios em PEAD

Flange de Aço PN 10 (solto)

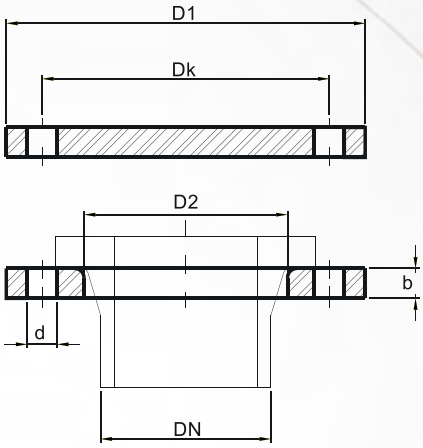

Flange de aço PN 10 DIN 2673/ISO 2531/NBR 15593

DN		Dimensões					Parafusos			Peso kg
mm	Pol.	D1	D2	Dk	d	b	Quantidade	mm	L	Solto
20	1/2	95	28	65	14	14	4	M12	75	0,44
25	3/4	105	34	75	14	14	4	M12	75	0,54
32	1	115	42	85	14	14	4	M12	75	0,77
40	1.1/4	140	51	100	14	14	4	M12	90	1,13
50	1.1/2	150	62	110	18	16	4	M16	90	1,25
63	2	165	78	125	18	16	4	M16	90	1,47
75	2.1/2	185	92	145	18	16	4	M16	90	1,81
90	3	200	108	160	18	16	8	M16	95	2,22
110	4	220	128	180	18	16	8	M16	95	2,90
125	5	220	135	180	18	16	8	M16	95	2,72
140	5.1/2	250	158	210	18	16	8	M16	95	3,45
160	6	285	178	240	22	16	8	M20	150	4,51
180	6	285	188	240	22	18	8	M20	150	4,66
200	8	340	235	295	22	18	8	M20	160	6,27
225	8	340	238	295	22	18	8	M20	160	6,11
250	10	395	288	350	22	18	12	M20	200	8,30
280	10	395	294	350	22	18	12	M20	200	7,86
315	12	445	338	400	22	22	12	M20	220	10,58
355	14	505	376	460	22	25,4	16	M20	220	14,36
400	16	565	430	515	26	25,4	16	M24	230	16,75
450	18	640	470	585	26	31,5	20	M24	250	20,22
500	20	670	533	620	26	31,5	20	M24	250	23,32
560	22	780	618	725	30	31,5	20	M27	280	32,13
630	24	780	645	725	30	31,5	24	M27	300	26,88

CIMFLEX
Tubos e acessórios em PEAD

Flange de Aço PN 16 (solto)

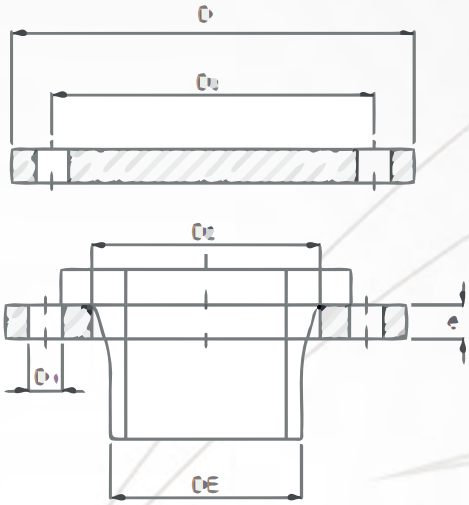

Flange Solto de Aço PN 16 DIN 2673/ISO 2531/NBR 15593								
Diâmetro externo da ponta do colarinho	Diâmetro Nominal do Flange	Diâmetro externo	Diâmetro interno	Diâmetro do círculo da furação	Espessura mínima	Parafusos		
						Diâmetro do furo do parafuso	Número de furos	Rosca do parafuso
DE	**DN**	***D* min**	***D* 2**	***D* 3**	**e**	***D* 1**	***n***	
200	200	340	235	295	25,4	22	12	M20
225	200	340	238	295	25,4	22	12	M20
250	250	405	288	355	31,5	26	12	M24
280	250	405	294	355	31,5	26	12	M24
315	300	460	338	410	31,5	26	12	M24
355	350	520	376	470	37,5	26	16	M24
400	400	580	430	525	37,5	30	16	M27
450	450	640	470	585	44,5	30	20	M27
500	500	715	533	650	50	33	20	M30
560	600	840	618	770	50	36	20	M33
630	600	910	740	840	50	36	24	M33

CIMFLEX
Tubos e acessórios em PEAD

Colarinho Pead Curto/Longo

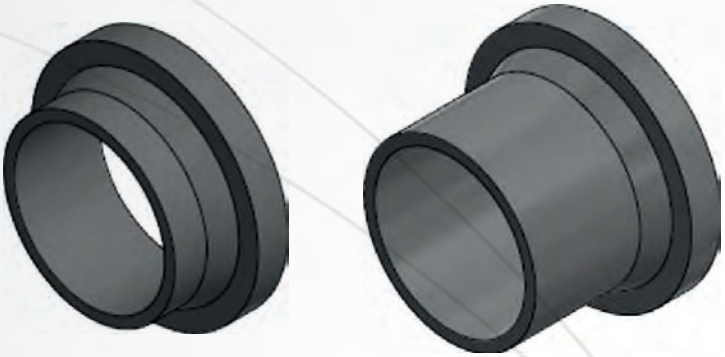

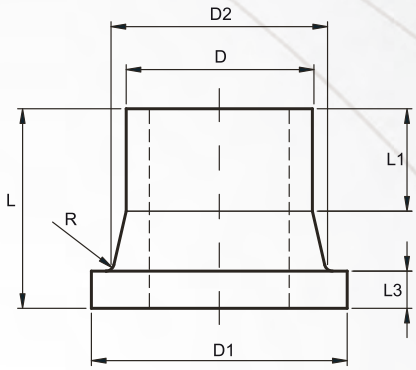

Colarinho para flange NBR 15593

D	D1	D2	L min.		L1 min.		L3 min.			r
			Longo	Curto	Longo	Curto	PN 10	PN 16	PN 25	
20	45	27	70	50	41	25	9	9	10	3
25	58	33	70	50	41	25	9	9	10	3
32	68	40	70	50	44	25	10	10	11	3
40	78	50	75	50	49	25	11	11	12	3
50	88	61	80	50	55	25	12	12	13	3
63	102	75	90	50	63	25	14	14	16	4
75	122	89	100	50	70	25	16	16	18	4
90	138	105	135	80	79	25	17	17	20	4
110	158	125	135	80	82	30	18	18	21	4
125	158	132	135	80	87	30	18	25	28	4
140	188	155	145	80	92	30	18	25	29	4
160	212	175	145	80	98	30	18	25	29	4
180	212	183	155	80	105	30	20	30	32	4
200	268	232	180	100	112	30	24	32	34	4
225	268	235	190	100	120	30	24	32	34	4
250	320	285	200	100	129	30	25	35	37	4
280	320	291	220	100	139	30	25	35	42	4
315	370	335	220	100	150	30	25	35	47	4
355	430	373	260	120	164	30	30	40	53	6
400	482	427	270	120	179	30	33	45	60	6
450	535	467	300	120	195	30	46	60	67	6
500	585	530	300	120	212	30	46	60	67	6
560	685	615	325	120	235	30	50	60	--------	-------
630	695	642	345	120	255	30	50	70	---------	-------

CIMFLEX
Tubos e acessórios em PEAD

Flange de Aço PN 25 (solto)

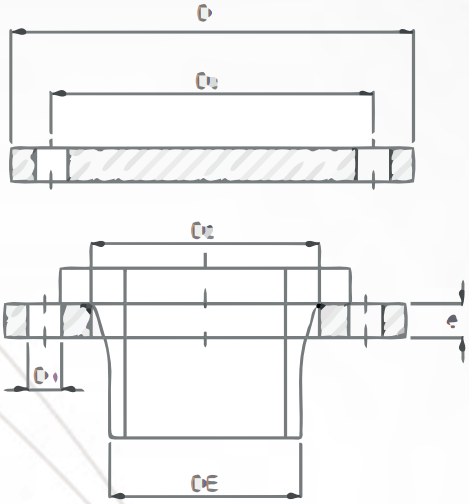

Flange Solto de aço PN 25 DIN 2673/ISO 2531/NBR 15593								
Diâmetro externo da ponta do colarinho	Diâmetro Nominal do Flange	Diâmetro externo	Diâmetro interno	Diâmetro do círculo da furação	Espessura mínima	Parafusos		
						Diâmetro do furo do parafuso	Número de furos	Rosca do parafuso
DE	**DN**	***D* min**	***D* 2**	***D* 3**	**e**	***D* 1**	***n***	
110	100	235	128	190	25,4	22	8	M20
125	100	235	135	190	25,4	22	8	M20
140	125	270	158	220	31,5	26	8	M24
160	150	300	178	250	31,5	26	8	M24
180	150	300	188	250	31,5	26	8	M24
200	200	360	235	310	31,5	26	12	M24
225	200	360	238	310	31,5	26	12	M24
250	250	425	288	370	37,5	30	12	M27
280	250	425	294	370	37,5	30	12	M27
315	300	485	338	430	37,5	30	16	M27
355	350	533	376	490	44,5	33	16	M30
400	400	620	430	550	50	36	16	M33
450	450	670	470	600	50	36	20	M33
500	500	730	533	660	63	36	20	M33

CIMFLEX®
Tubos e acessórios em PEAD

Redução Concêntrica Curta Usinada

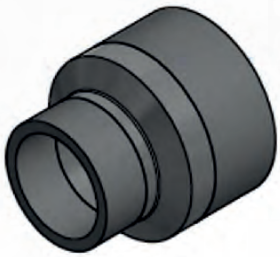

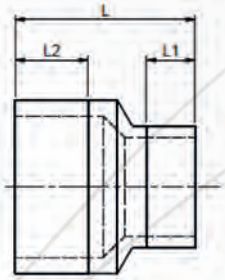

NORMAS: NBR 15593, ISO 4427-3, EN 12201-3 e DIN 16963

DE x de	L	L1	L2
75 x 63	100	40	30
90 x 50	100	40	30
90 x 63	100	40	30
90 x 75	100	40	30
110 x 63	100	40	30
110 x 75	100	40	30
110 x 90	100	40	30
125 x 63	100	40	30
125 x 75	100	40	30
125 x 90	100	40	30
125 x 110	100	40	30
140 x 75	100	40	30
140 x 90	100	40	30
140 x 110	100	40	30
140 x 125	100	40	30
160 x 90	120	40	30
160 x 110	120	40	30
160 x 125	120	40	30
160 x 140	120	40	30
180 x 90	120	50	40
180 x 110	120	50	40
180 x 125	120	50	40
180 x 140	120	50	40
180 x 160	120	50	40

DE x de	L	L1	L2
200 x 140	120	50	40
200 x 160	120	50	40
200 x 180	120	50	40
225 x 140	120	50	40
225 x 160	120	50	40
225 x180	120	50	40
225 x 200	120	50	40
250 x 160	140	60	50
250 x 180	140	60	50
250 x 200	140	60	50
250 x 225	140	60	50
280 x 200	140	60	50
280 x 225	140	60	50
280 x 250	140	60	50
315 x 200	140	60	50
315 x 225	140	60	50
315 x 250	140	60	50
315 x 280	140	60	50
355 x 250	140	60	50
355 x 280	140	60	50
355 x 315	140	60	50
400 x 280	140	60	50
400 x 315	140	60	50
400 x 355	140	60	50

CIMFLEX®
Tubos e acessórios em PEAD

Redução Concêntrica Longa Usinada

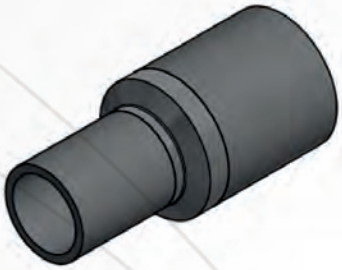

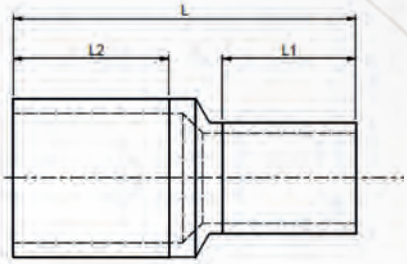

NORMAS: NBR 15593, ISO 4427-3, EN 12201-3 e DIN 16963

DE x de	L	L1	L2
63 x 32	150	65	53
63 x 40	150	65	57
63 x 50	150	65	63
75 x 50	170	72	63
75 x 63	170	72	65
90 x 50	190	81	63
90 x 63	190	81	65
90 x 75	190	81	70
110 x 63	205	86	65
110 x 75	205	86	70
110 x 90	205	86	81
125 x 63	187	87	61
125 x 75	215	92	72
125 x 90	215	92	81
125 x 110	215	92	86
140 x 75	225	110	70
140 x 90	225	110	78
140 x 110	225	110	88
140 x 125	211	96 5	90
160 x 90	217	102	74
160 x 110	245	102	86
160 x 125	245	102	92
160 x 140	229	105	96
180 x 90	237	105	79
180 x 110	245	105	82
180 x 125	255	107	92

DE x de	L	L1	L2
63 x 32	150	65	53
63 x 40	150	65	57
63 x 50	150	65	63
75 x 50	170	72	63
75 x 63	170	72	65
90 x 50	190	81	63
90 x 63	190	81	65
90 x 75	190	81	70
110 x 63	205	86	65
110 x 75	205	86	70
110 x 90	205	86	81
125 x 63	187	87	61
125 x 75	215	92	72
125 x 90	215	92	81
125 x 110	215	92	86
140 x 75	225	110	70
140 x 90	225	110	78
140 x 110	225	110	88
140 x 125	211	96 5	90
160 x 90	217	102	74
160 x 110	245	102	86
160 x 125	245	102	92
160 x 140	229	105	96
180 x 90	237	105	79
180 x 110	245	105	82
180 x 125	255	107	92

CIMFLEX®
Tubos e acessórios em PEAD

TE de Redução 90° Usinado

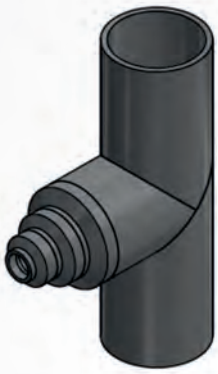

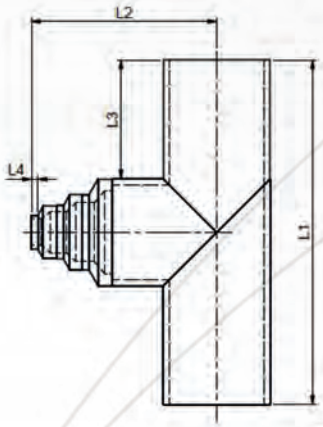

NORMAS: NBR 15593, ISO 4427-3, EN 12201-3 e DIN 16963

DE (mm)	L1	L2	L3	L4
200X50	600	315	235	30
200X110	440	500	120	78
200X125	440	650	120	70
200X160	440	450	120	100
225X125	530	705	152.5	80
225X160	530	485	152.5	90
225X200	530	400	152.5	90
250X50	630	340	250	30
250X160	600	570	165	90
250X200	600	500	165	100
250X225	600	450	165	90
280X160	632	588	176	100
280X200	632	550	176	90
315X50	670	383	270	30
315X180	920	800	302.5	80
315X200	920	638	302.5	100
315X225	920	575	302.5	90
315X250	920	590	302.5	88
315X280	920	550	302.5	85
355X50	670	398	270	30
355X180	960	1050	302.5	80
355X200	960	850	302.5	100
355X225	960	800	302.5	90
355X250	960	820	302.5	88
355X280	960	785	302.5	85
355X315	960	590	302.5	90
400X50	720	420	295	30
400X200	1000	850	300	100
400X225	1000	820	300	90
400X250	1000	841	300	88
400X280	1000	800	300	85
400X315	1000	610	300	77

DE (mm)	L1	L2	L3	L4
400X355	1000	600	300	30
450X180	1060	1300	305	80
450X200	1060	1173	305	100
450X225	1060	1100	305	90
450X250	1060	1126	305	88
450X280	1060	1085	305	77
450X315	1060	895	305	30
450X355	1060	895	305	90
450X400	1060	895	305	130
500X180	1200	1390	350	80
500X200	1200	1196	350	100
500X225	1200	1194	350	90
500X250	1200	1150	350	88
500X280	1200	1110	350	85
500X315	1200	920	350	85
500X355	1200		350	
500X400	1200	710	350	110
500X450	1200		350	
560X225	1260	1421	350	90
560X280	1260	1400	350	80
560X315	1260	1200	350	85
630X180	1330	1800	350	80
630X200	1330	1610	350	100
630X225	1330	1546	350	90
630X250	1330	1564	350	88
630X280	1330	1300	350	85
630X315	1330	1285	350	85
630X355	1330		350	
630X400	1330	1080	350	120
630X450	1330	1335	350	80
630X500	1330	1055	350	60

CIMFLEX®
Tubos e acessórios em PEAD

TE de Redução 90° Usinado

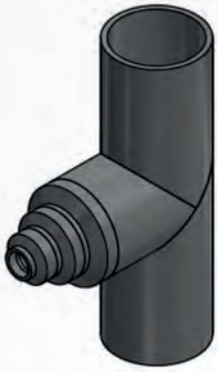

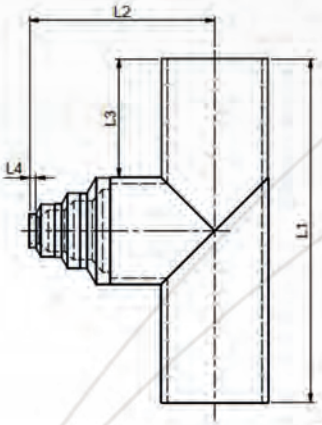

NORMAS: NBR 15593, ISO 4427-3, EN 12201-3 e DIN 16963

DE (mm)	L1	L2	L3	L4
200X50	600	315	235	30
200X110	440	500	120	78
200X125	440	650	120	70
200X160	440	450	120	100
225X125	530	705	152.5	80
225X160	530	485	152.5	90
225X200	530	400	152.5	90
250X50	630	340	250	30
250X160	600	570	165	90
250X200	600	500	165	100
250X225	600	450	165	90
280X160	632	588	176	100
280X200	632	550	176	90
315X50	670	383	270	30
315X180	920	800	302.5	80
315X200	920	638	302.5	100
315X225	920	575	302.5	90
315X250	920	590	302.5	88
315X280	920	550	302.5	85
355X50	670	398	270	30
355X180	960	1050	302.5	80
355X200	960	850	302.5	100
355X225	960	800	302.5	90
355X250	960	820	302.5	88
355X280	960	785	302.5	85
355X315	960	590	302.5	90
400X50	720	420	295	30
400X200	1000	850	300	100
400X225	1000	820	300	90
400X250	1000	841	300	88
400X280	1000	800	300	85
400X315	1000	610	300	77

DE (mm)	L1	L2	L3	L4
400X355	1000	600	300	30
450X180	1060	1300	305	80
450X200	1060	1173	305	100
450X225	1060	1100	305	90
450X250	1060	1126	305	88
450X280	1060	1085	305	77
450X315	1060	895	305	30
450X355	1060	895	305	90
450X400	1060	895	305	130
500X180	1200	1390	350	80
500X200	1200	1196	350	100
500X225	1200	1194	350	90
500X250	1200	1150	350	88
500X280	1200	1110	350	85
500X315	1200	920	350	85
500X355	1200		350	
500X400	1200	710	350	110
500X450	1200		350	
560X225	1260	1421	350	90
560X280	1260	1400	350	80
560X315	1260	1200	350	85
630X180	1330	1800	350	80
630X200	1330	1610	350	100
630X225	1330	1546	350	90
630X250	1330	1564	350	88
630X280	1330	1300	350	85
630X315	1330	1285	350	85
630X355	1330		350	
630X400	1330	1080	350	120
630X450	1330	1335	350	80
630X500	1330	1055	350	60

CIMFLEX
Tubos e acessórios em PEAD

CAP USINADO

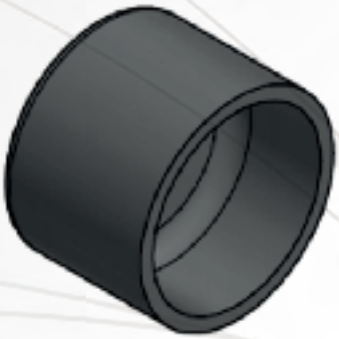

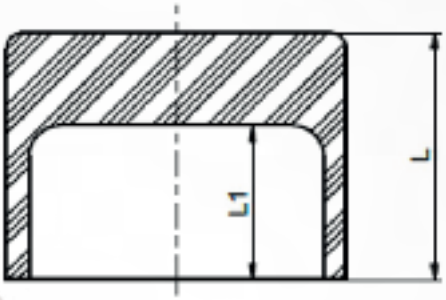

DE	L	L1
32	50	30
40	55	30
50	66	30
63	75	40
75	80	40
90	88	40
110	92	40
125	95	50
140	98	50
160	100	50
180	120	70
200	120	70
225	120	70
250	140	80
280	140	80
315	140	80
355	140	80
400	140	80
450	140	80
500	140	80
560	140	80
630	140	80

CIMFLEX®
Tubos e acessórios em PEAD

Luva Eletrofusão

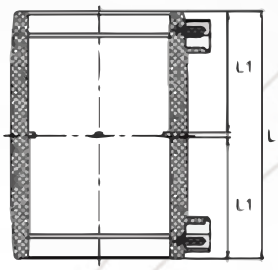

DE (mm)	L	L1
20	84	41
25	84	41
32	90	44
40	100	49
50	113	55
63	129	63
75	143	70
90	161	79
110	167	82
125	177	87
160	199	98
180	213	105
200	227	112
225	243	120
250	261	129
280	273	135
315	304	150
355	332	164
400	362	179
450	394	194.5
500	425	210

CIMFLEX
Tubos e acessórios em PEAD

Curva 90° Eletrofusão

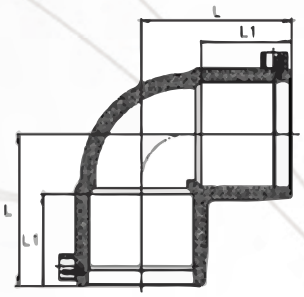

DE (mm)	L	L1
20	54	41
25	56.2	41
32	65	44
40	74	49
50	86	55
63	100	63
75	114	70
90	131	79
110	145	82
125	159	87
160	190	96
180	206	105
200	225	112
250	265	129
315	320	150
400	395	179

Curva 45° Eletrofusão

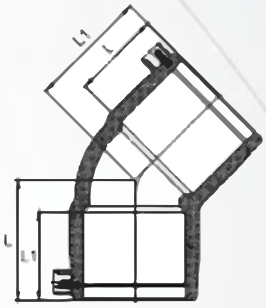

DE (mm)	L	L1
32	56	44
40	64	49
50	73	55
63	85	63
75	95	70
90	107	79
110	116	82
125	127	87
160	150	98
180	157	105
200	170	112
250	202	129
315	238	150
400	280	179

CIMFLEX®
Tubos e acessórios em PEAD

Luva de Redução Eletrofusão

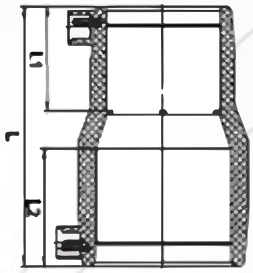

DE (mm)	L	L1	L2
32 X 25			
40 X 32	105	44	49
50 X 32	115	44	55
50 X 40	115	49	55
63 X 32	130	44	63
63 X 40	130	49	63
63 X 50	130	55	63
75 X 63	145	63	70
90 X 63	175	63	79
90 X 75	175	70	79
110 X 50	160	55	82
110 X 63	180	63	82
110 X 75	180	70	82
110 X 90	180	79	82
125 X 90	195	79	85

CIMFLEX
Tubos e acessórios em PEAD

Luva de Redução Eletrofusão

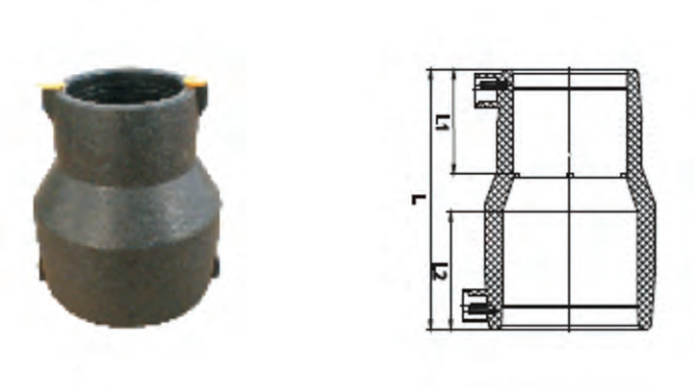

DE (mm)	L	L1	L2
160 X 90	224	79	98
160 X 110	224	82	98
200 X 63	250	63	112
200 X 90	250	79	112
200 X 110	250	82	112
200 X 160	250	98	112
250 X 110	280	82	129
250 X 160	280	98	129
250 X 200	280	112	129
315 X 160	320	98	150
315 X 200	320	112	150
315 X 250	320	129	150
400 X 200	370	112	179
400 X 315	370	129	179

CIMFLEX®
Tubos e acessórios em PEAD

Tê Eletrofusão

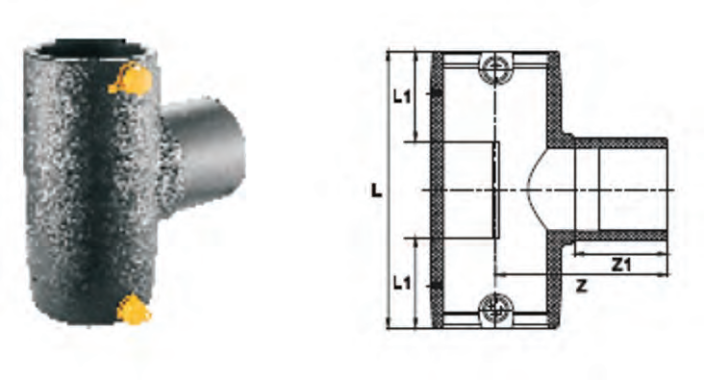

DE (mm)	L	L1	Z1	Z
20	98	41	41	60,5
25	102	41	41	63
32	118	44	46	73
40	136	49	51	84
50	157	55	57	95
63	190	63	65	115
75	215	70	72	130
90	242	79	81	150
110	266	82	84	167
125	290	87	89	181
160	338	98	105	222
180	368	105	107	237
200	398	112	115	255
250	472	129	134	301
315	567	150	150	360
400	690	179	178	440

CIMFLEX
Tubos e acessórios em PEAD

Tê de Redução Eletrofusão

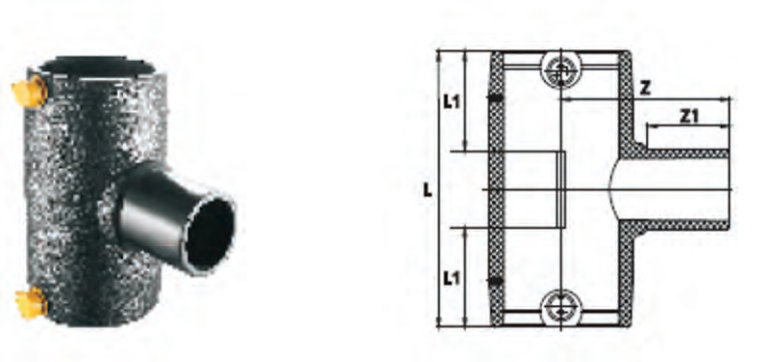

DE (mm)	L	L1	Z1	Z
32 X 20	107	44	43	70
32 X 25	111.5	44	43	70
40 X 20	118.5	49	43	76
40 X 25	123	49	43	76
40 X 32	129	49	46	79
50 X 20	130.5	55	42	79.5
50 X 25	135.8	55	43	81
50 X 32	142 .2	55	46	84
50 X 40	149	55	51	89
63 X 20	153	63	43	90
63 X 25	158	63	43	90
63 X 32	165.5	63	46	96
63 X 40	172.5	63	51	101
63 X 50	180 .5	63	57	107

CIMFLEX
Tubos e acessórios em PEAD

Tê de Redução Eletrofusão

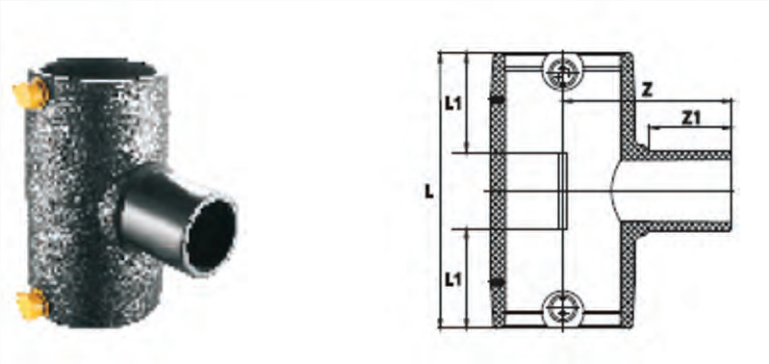

DE (mm)	L	L1	Z1	Z
75 X 40	186.3	70	51	109
75 X 50	194.2	70	57	115
75 X 63	204	70	65	123
90 X 40	197	79	51	120
90 X 50	209.5	79	57	126
90 X 63	219	79	65	134
90 X 75	230	79	72	141
110 X 50	218	82	57	140
110 X 63	226	82	65	148
110 X 75	238	82	72	155
110 X 90	250	82	81	164
125 X 63	239	87	65	160
125 X 75	249.6	87	72	167
125 X 90	261.6	87	81	175
125 X 110	278.6	87	84	178

CIMFLEX®
Tubos e acessórios em PEAD

Tê de Redução Eletrofusão

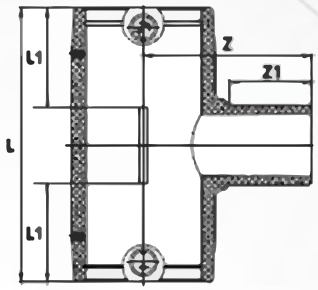

DE (mm)	L	L1	Z1	Z
160 X 50	249	98	57	174
160 X 63	259	98	65	182
160 X 75	270	98	72	189
160 X 90	282	98	81	198
160 X 110	298	98	84	201
180 X 160	352	105	100	230
200 X 50	308	112	70	216
200 X 63	308	112	70	216
200 X 75	308	112	81	227
200 X 90	308	112	81	227
200 X 110	365	112	100	245
200 X 160	365	112	100	245
250 X 50	330	129	80	252
250 X 63	330	129	80	252
250 X 75	330	129	80	254
250 X 90	358	129	90	265
250 X 110	358	129	90	265
250 X 160	430	129	110	291
250 X 200	430	129	120	291

CIMFLEX
Tubos e acessórios em PEAD

Tê de Redução Eletrofusão

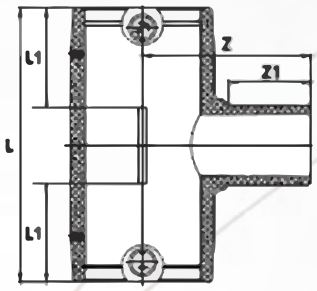

DE (mm)	L	L1	Z1	Z
315 X 90	440	150	100	325
315 X 110	440	150	100	325
315 X 160	440	150	105	325
315 X 200	514	150	120	346
315 X 250	514	150	134	346
400 X 110	453	179	82	355
400 X 160	526	179	110	390
400 X 200	526	179	112	390
400 X 250	619	179	134	415
400 X 315	619	179	163	425

Sela Reta Eletrofusão

DE (mm)
90 x 63
110 x 63
125 X 63
160 X 63
200 X 63
200 X 90
250 X 90
315 X 110
315 X 160

Tê de Serviço Eletrofusão

DE (mm)
63 x 32
90 x 63
110 x 40
110 x 63
160 x 63
200 x 90
250 x 90
160 x 32

Sela de Reparo Eletrofusão

DE (mm)
90
110
125
160
200
250
315